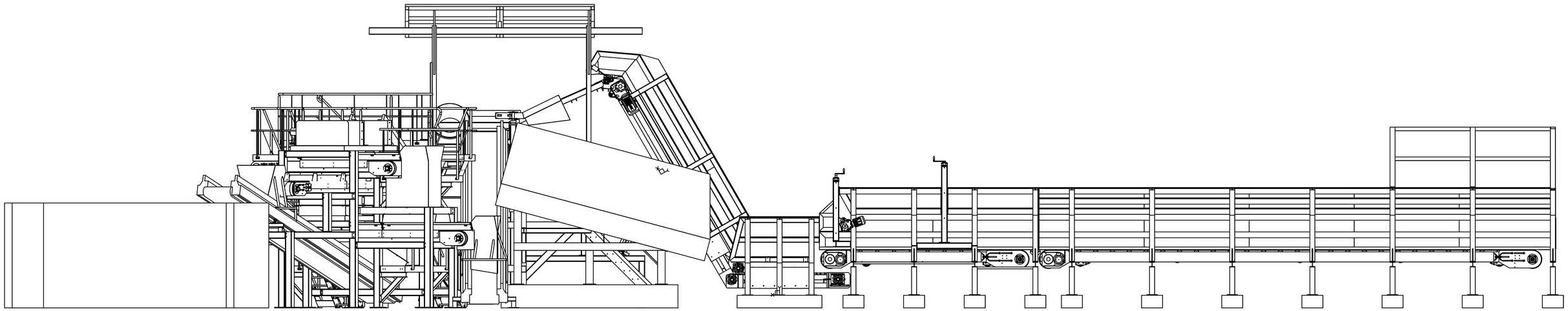

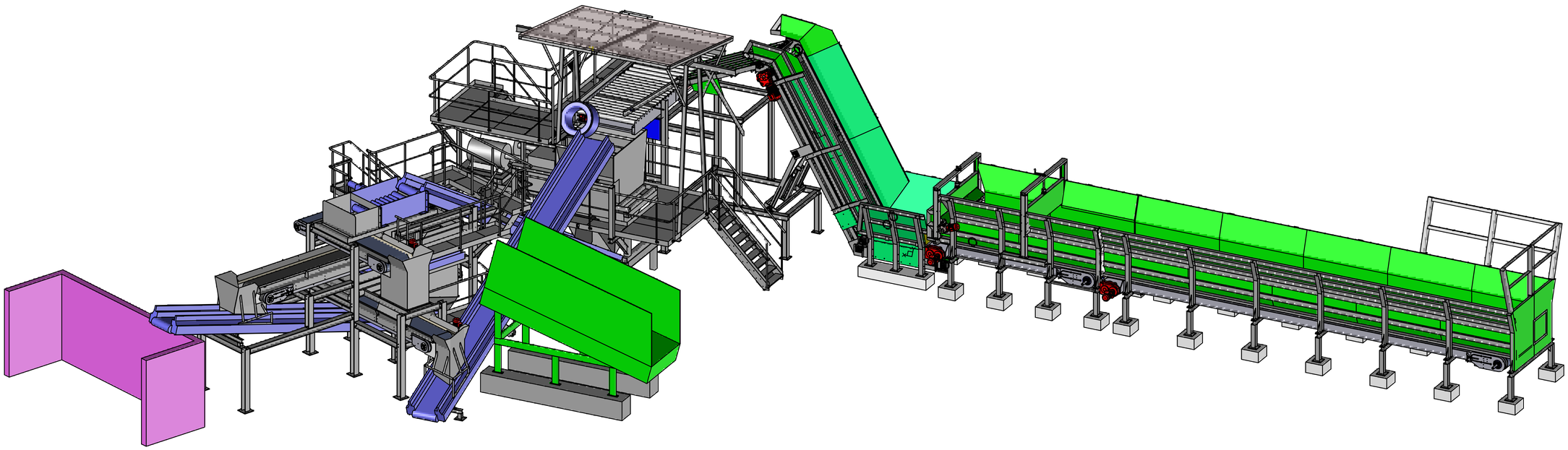

REP.	NB.	DESIGNATION				MATIERE	OBSERVATIONS
MEMOS		A0	Modif	Date	Visa	Nature de la modification	
Echelle : 0.030		Masse:		Finition pièce :RAL 5017 6018		Dessinateur : BELLO	
Ensemble : PLATE FORME DE RIXHEIM						Date : 04/10/2006	
Sous ensemble : PLATE FORME						N° d ' affaire : 1156	
Detail : PLATE FORME						N° plan : 1156/00/00	

Ce document à été crée avec Win2pdf disponible à http://www.win2pdf.com/fr
La version non enregistrée de Win2pdf est uniquement pour évaluation ou à usage non commercial.